Calhas para distribuição sem halogéneos

73

Para distribuição de cabos elétricos e de comunicações em instalações interiores e exteriores

Material termoplástico isolante livre de halogéneos: minimiza o risco de curtos-circuitos, choques elétricos ou outros perigos elétricos.

Recomendadas para instalações fotovoltaicas, alimentação de veículos elétricos e ITED.

Informação de gama

Componente termoplástico livre de halogéneos 100% reciclado

U43X

Valor acrescentado

Características técnicas

ELÉTRICA

Não necessita ligação à terra ou ligação equipotencial.

INTEMPÉRIE

Bom comportamento face aos raios UV e à intempérie.

CORROSÃO / AMBIENTES QUÍMICOS

Inerentemente resistente à corrosão húmida ou salina.
Em ambientes químicos resistência frente a diferentes agentes químicos definida na norma, segundo temperatura e concentração.
(Consulte os dados técnicos)

TEMPERATURA

-25°C / +90°C

IMPACTO

IK07

GRAU DE PROTEÇÃO

IP4X em montagem saliente na parede ou teto.

FOGO

Não propagador da chama.

COMPRIMENTO

3 m

MATÉRIA-PRIMA

U43X

Componente termoplástico livre de halogéneos 100% reciclado.

MARCA CE

Conformidade com a norma
EN 50085-2-1:2006+A1:2011.

Informação detalhada na ficha técnica

Declaração de conformidade

Marcas de qualidade

Homologações

Espaços de trabalho: escritório

Instalações recreativas e culturais: teatro

Centros hospitalares: sala de reabilitação

Distância recomendada para permitir absorver expansão:

Distância	
ΔT (ºC)	d (mm)
20	5
30	7
40	9
50	11
$\Delta T = T_{max} - T_{ist.}$	

Coeficiente de expansão linear: 0,07 mm/ºC m

Boa resistência aos raios UV e às intempéries/ estável aos raios UV

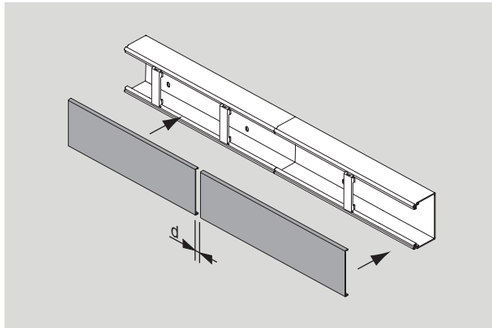

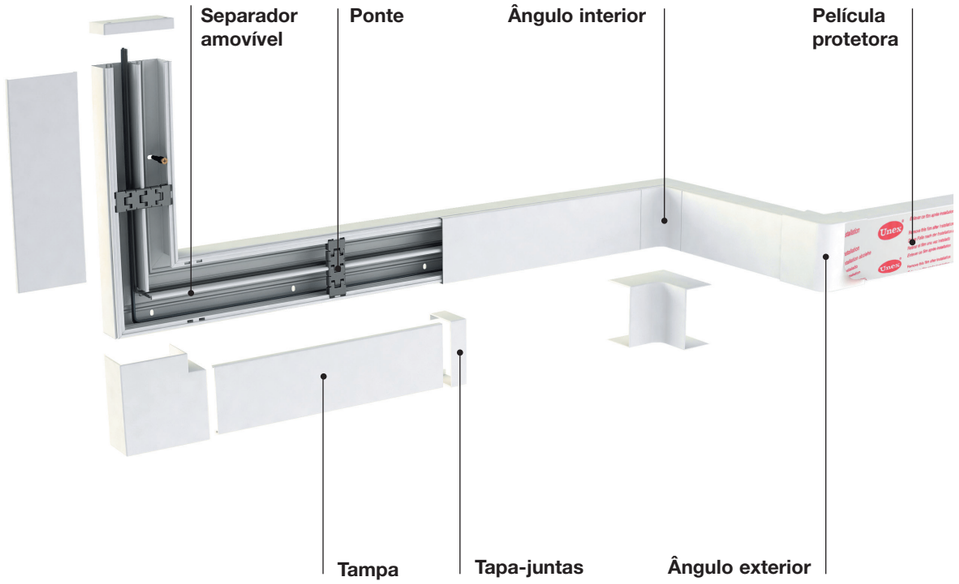

Branco Branco RAL 9010		40x60	40x90	60x110	60x150
	Cotas (mm)				
	Número máximo de compartimentos	2	2	4	4
	Calha	**73071-42**	**73072-42**	**73083-42**	**73085-42**
		36 m **23,32 €/m**	24 m **33,90 €/m**	18 m **49,57 €/m**	12 m **65,16 €/m**

Elementos funcionais em U43X

	Separador	**73820-40**	**73830-40**
		72 m **6,59 €/m**	72 m **10,15 €/m**

Elementos de acabamento em U42X

	Ângulo plano	**73221-42**	**73222-42**	**73233-42**	**73235-42**
		6 u. **13,65 €/u.**	6 u. **15,73 €/u.**	6 u. **20,98 €/u.**	6 u. **32,62 €/u.**
	Ângulo exterior	**73271-42**	**73272-42**	**73283-42**	**73285-42**
		6 u. **16,42 €/u.**	6 u. **19,91 €/u.**	6 u. **27,42 €/u.**	6 u. **39,94 €/u.**
	Ângulo interior	**73321-42**	**73322-42**	**73333-42**	**73335-42**
		6 u. **17,39 €/u.**	6 u. **18,12 €/u.**	6 u. **26,55 €/u.**	6 u. **36,39 €/u.**
	Tampa final	**73371-42**	**73372-42**	**73383-42**	**73385-42**
		6 u. **7,38 €/u.**	6 u. **8,16 €/u.**	6 u. **9,93 €/u.**	6 u. **12 €/u.**
	Tapa-juntas	**73521-42**	**73522-42**	**73533-42**	**73535-42**
		12 u. **6,37 €/u.**	12 u. **6,95 €/u.**	12 u. **7,44 €/u.**	6 u. **12,55 €/u.**
	Derivação T Para derivar com calhas da mesma largura.	**73421-42**	**73422-42**	**73433-42**	**73435-42**
		12 u. **6,85 €/u.**	12 u. **7,23 €/u.**	12 u. **7,69 €/u.**	12 u. **8,14 €/u.**

Continua na página seguinte

Branco Branco RAL 9010		40x60	40x90	60x110	60x150
	Cotas (mm)				
	Número máximo de compartimentos	2	2	4	4
	Calha	**73071-42**	**73072-42**	**73083-42**	**73085-42**
		36 m **23,32 €/m**	24 m **33,90 €/m**	18 m **49,57 €/m**	12 m **65,16 €/m**

Quadros

	Quadros		**73642-42**	**73643-42**	**73645-42**
			12 u. **12,82 €/u.**	12 u. **13,59 €/u.**	6 u. **16,76 €/u.**

Placas de mecanismos

	Placa para 1 mecanismo universal (1)		**73651-42**
			12 u. **9,05 €/u.**
	Placa para 2 mecanismos universais (1)		**73652-42**
			12 u. **9,91 €/u.**
	Placa para 3 mecanismos universais (1)		**73653-42**
			12 u. **11,43 €/u.**
	Placa para 1 mecanismo Mosaic, Schneider New Unica, Quadro 45 Efapel e compatíveis (2)		**73656-42**
			12 u. **9,93 €/u.**
	Placa para 2 mecanismos Mosaic, Schneider New Unica, Quadro 45 Efapel e compatíveis (2)		**73657-42**
			12 u. **11,78 €/u.**
	Placa para 3 mecanismos Mosaic, Schneider New Unica, Quadro 45 Efapel e compatíveis (2)		**73658-42**
			12 u. **12 €/u.**
	Placa para 5 mecanismos Mosaic, Schneider New Unica, Quadro 45 Efapel e compatíveis (2)		**73669-42**
			12 u. **12 €/u.**

Caixas: necessárias, no caso de necessitar separação de circuitos

	Caixa 1 mecanismo (3)		**73710-40**
			18 u. **6,75 €/u.**
	Caixa 1 mecanismo Inclui-se um separador Ref. 73713-4 (não se fornece individualmente.)		**73712-40**
			6 u. **12,24 €/u.**

Notas
(1) Utilizar mecanismos normalizados segundo CEE7.
(2) Estas marcas pertencem a terceiros; não têm qualquer relação com Unex aparellaje eléctrico,S.L.
(3) A caixa é necessária para assegurar a separação de circuitos

Continua na página seguinte

COPYRIGHT: Todas as marcas, nomes comerciais ou simbolos distintivos de qualquer classe que apareçam no Portal são propriedade de UNEX APARELLAJE ELÉCTRICO, S.L. ou de terceiros, sem que possa entender-se que o uso ou acesso ao Portal e/ou aos Serviços atribua ao Utilizador qualquer direito sobre as citadas marcas, nomes comerciais e/ou simbolos distintivos.

Assim sendo, os Conteúdos são propriedade intelectual de UNEX APARELLAJE ELÉCTRICO, S.L. ou de terceiros, sem que possam entender-se cedidos ao Utilizador, em virtude do estabelecido neste Aviso Legal, nenhum dos direitos de exploração que existem ou possam existir sobre os ditos Conteúdos além do estrictamente necessário para o uso correcto do Portal e Serviços.